Ballerina Küchen®

FREE Elements by Ars Nova COLLECTION

MONTAGEANLEITUNG
ASSEMBLY INSTRUCTIONS

11/2022

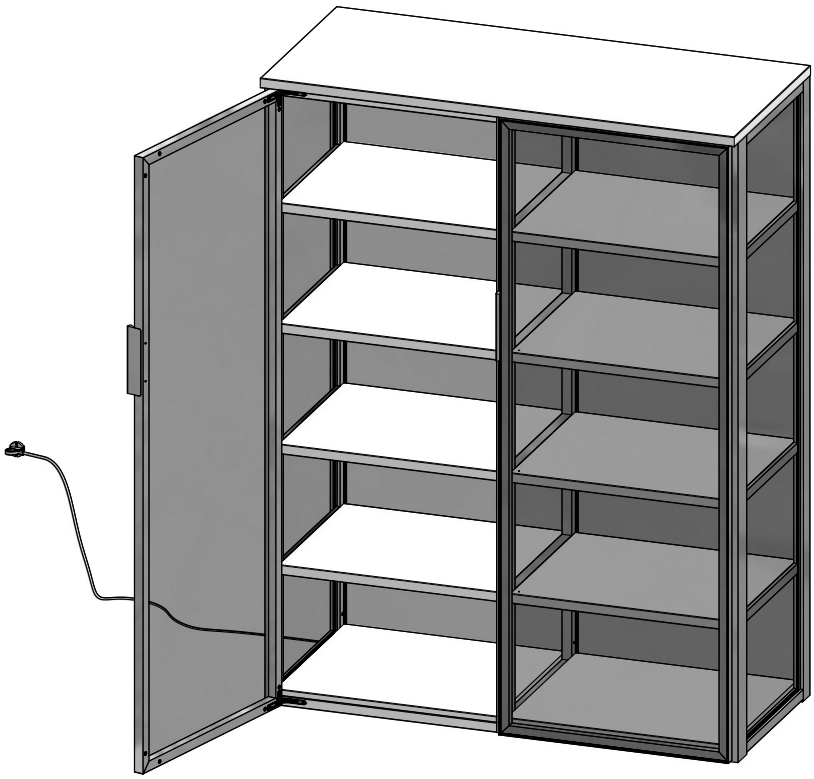

Vorbemerkungen
Preliminary remarks

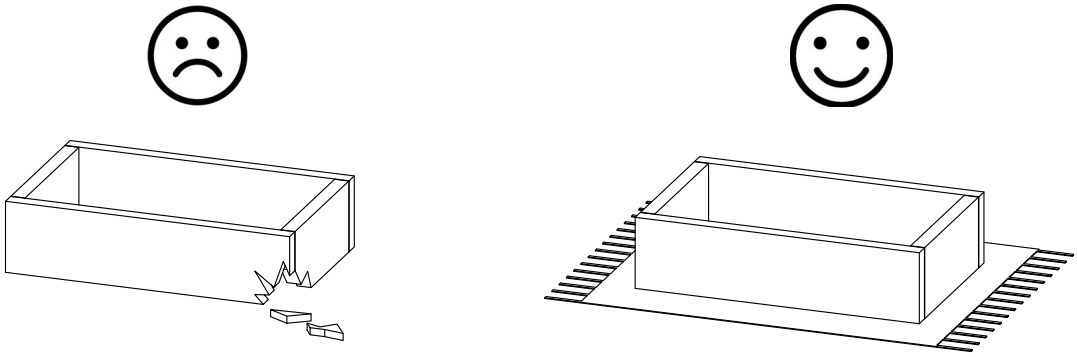

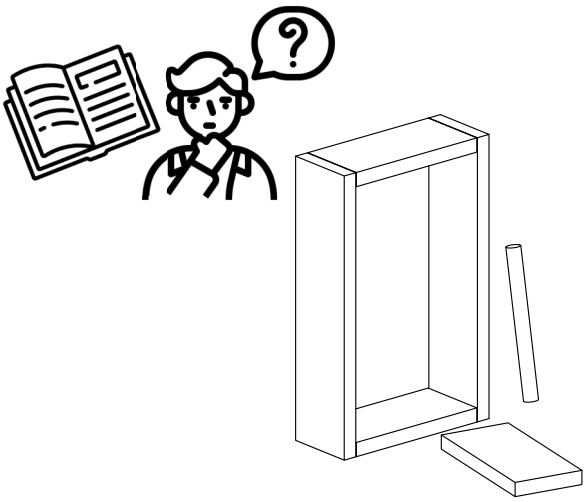

+49 5205 7502 14
mail@an-collection.com

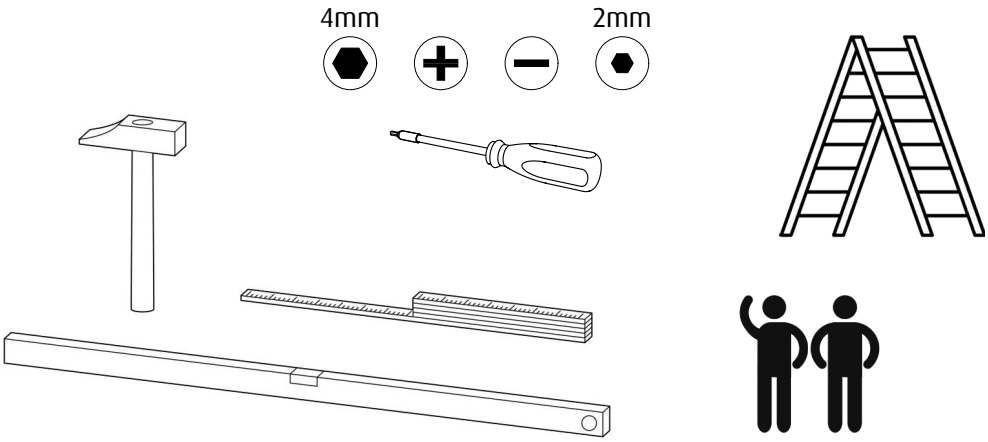

Pflegehinweise

Care instructions

Melaminoberflächen sollten mit Wasser und Seife oder anderen wasserlöslichen Reinigungsmitteln gereinigt werden. Scheuermittel dürfen nicht angewendet werden.

Lacke sind pflegeleicht und können zur Reinigung mit einem leicht feuchten, lederartigen Tuch abgewischt und anschließend getrockent werden. Keine nassen Tücher verwenden! Scheuermittel dürfen nicht angewendet werden.

Echtholzfurniere mit einem leicht feuchten, lederartigen Tuch abwischen und anschließend trockenreiben. Keine nassen Tücher verwenden! Scheuermittel dürfen nicht angewendet werden.

Glas. Fettrückstände, Fingerabdrücke etc. können mit einem fusselfreien Tuch (Mikrofaser-Tuch), Schwamm oder Leder und lauwarmer Seifenlauge großflächig abgewaschen und gespült werden. Die Glaselemente danach mit einem Ledertuch ganzflächig trockenreiben. Bei der Reinigung direkte Sonneneinstrahlung vermeiden, da sich sonst Kalkablagerungen (Wasserflecken) einbrennen können. Niemals Haushaltsreiniger mit scharfen oder ätzenden Wirkstoffen verwenden.

Melamine surfaces should be cleaned with soap and water, or other water-soluble cleaning materials. Scouring agents must not be used.

Lacquers are easy to clean; they can be wiped clean with a damp, leather-like cloth and then dried. Do not use wet cloths! Scouring agents must not be used.

Wipe down **real wood veneers** with a lightly moistened leather-like cloth and then rub them dry. Do not use wet cloths! Scouring agents must not be used.

Glass. Fatty residue, fingerprints, etc. can be washed away and rinsed extensively with a lintfree cloth (microfibre cloth), sponge or leather and lukewarm soapy water. Then rub any glass elements dry with a leather cloth afterwards. Avoid direct sunlight during cleaning, otherwise calcium deposits (water marks) may burn into the surface. Never use household cleaners that contain aggressive or corrosive substances.

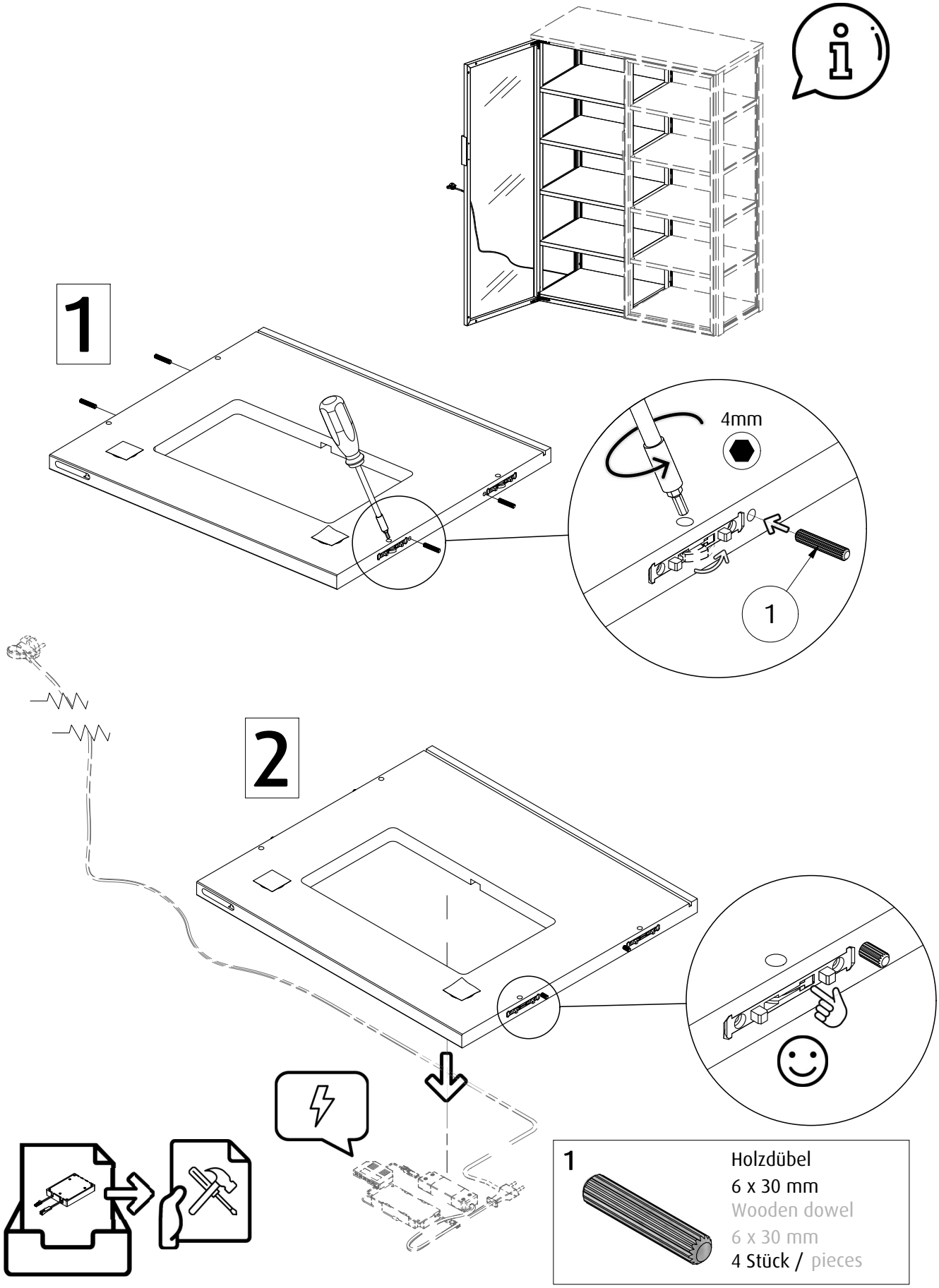
1
4mm
1
2
1
Holzdübel
6 x 30 mm
Wooden dowel
6 x 30 mm
4 Stück / pieces

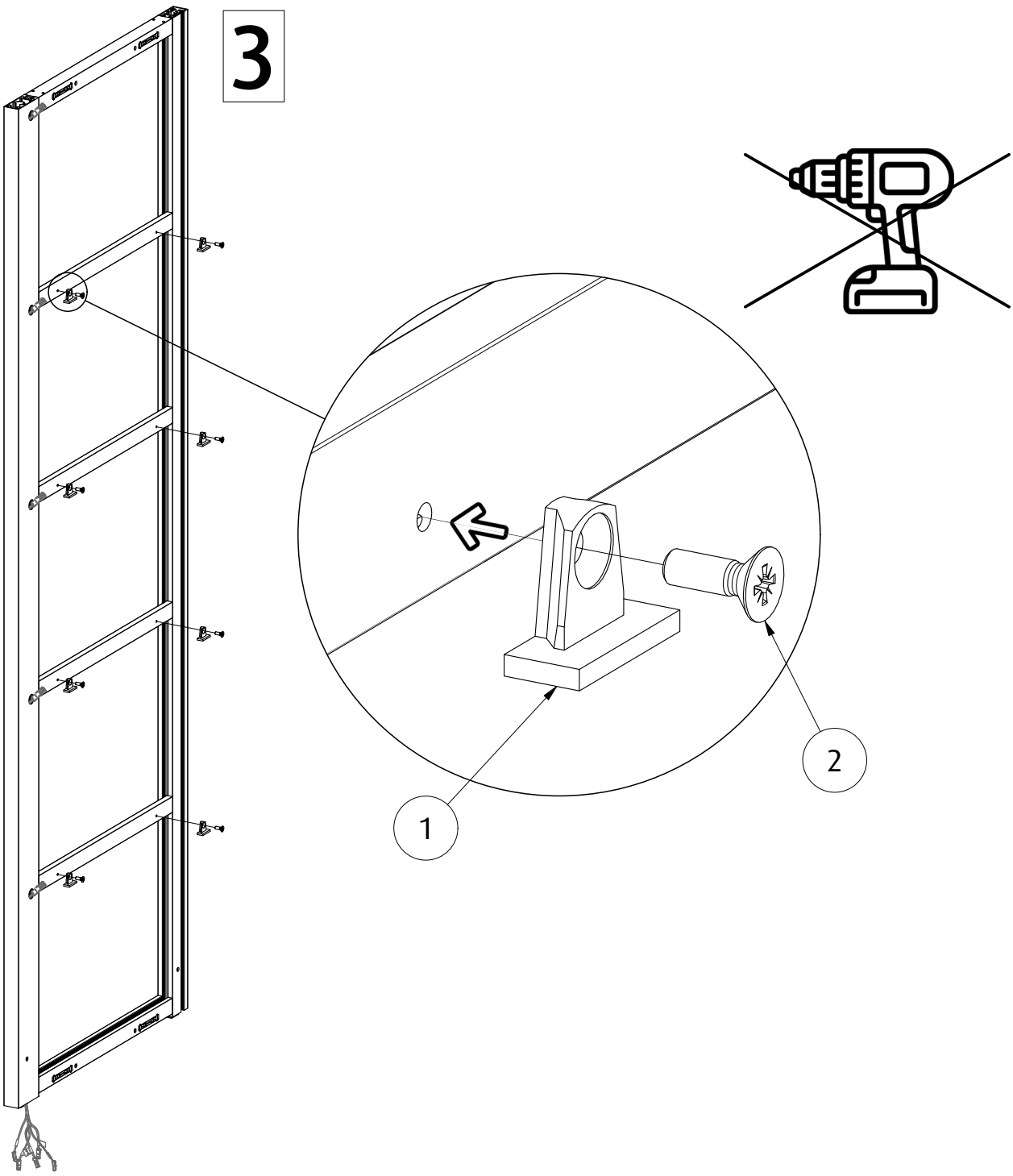

1	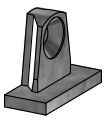	Bodenträger Shelf holder Stückzahl variabel / Number of pieces may vary	2		Senkkopfschraube silberfarbig M4 x 8,7mm Countersunk screw, silver coloured M4 x 8,7mm Stückzahl variabel / Number of pieces may vary

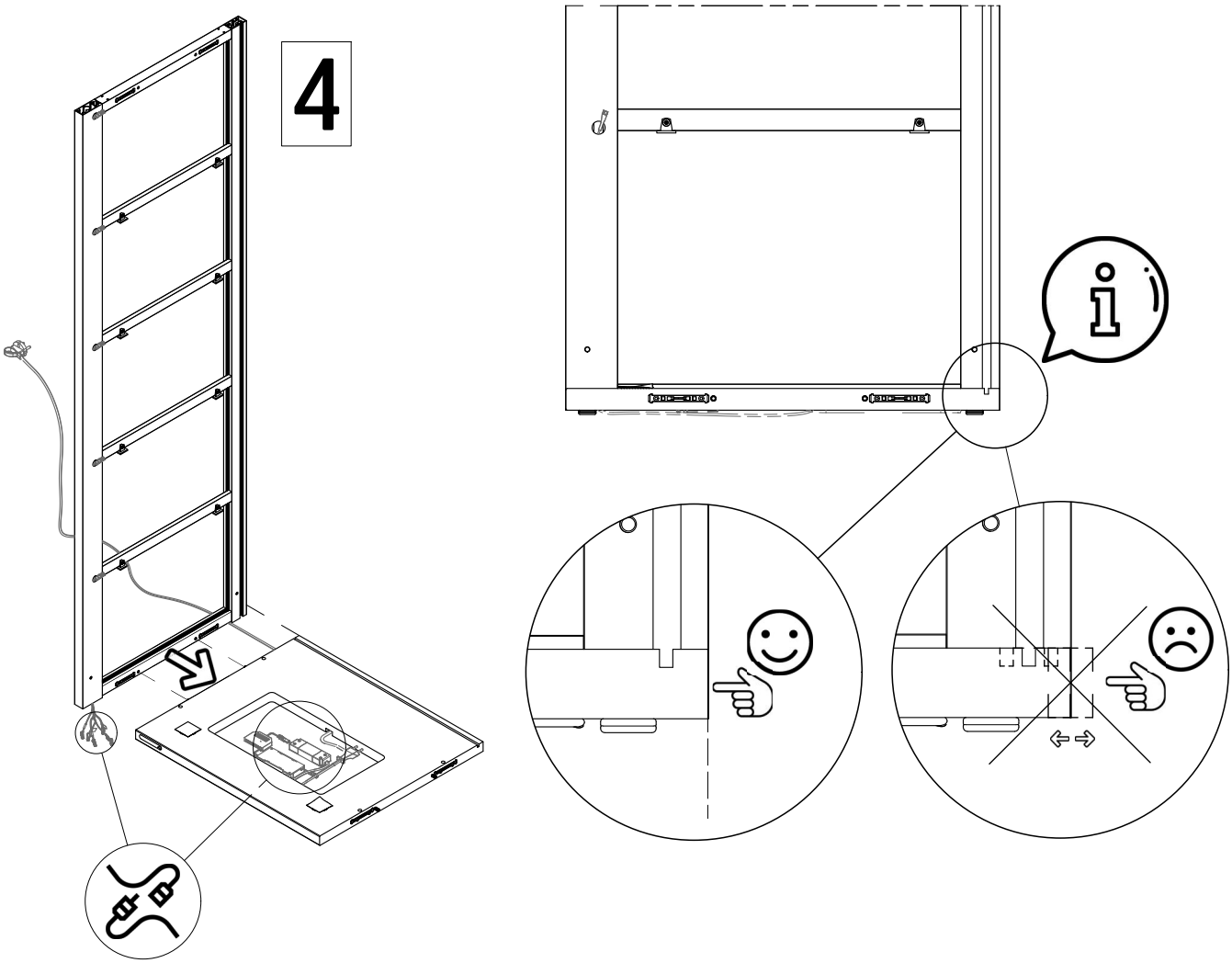
4

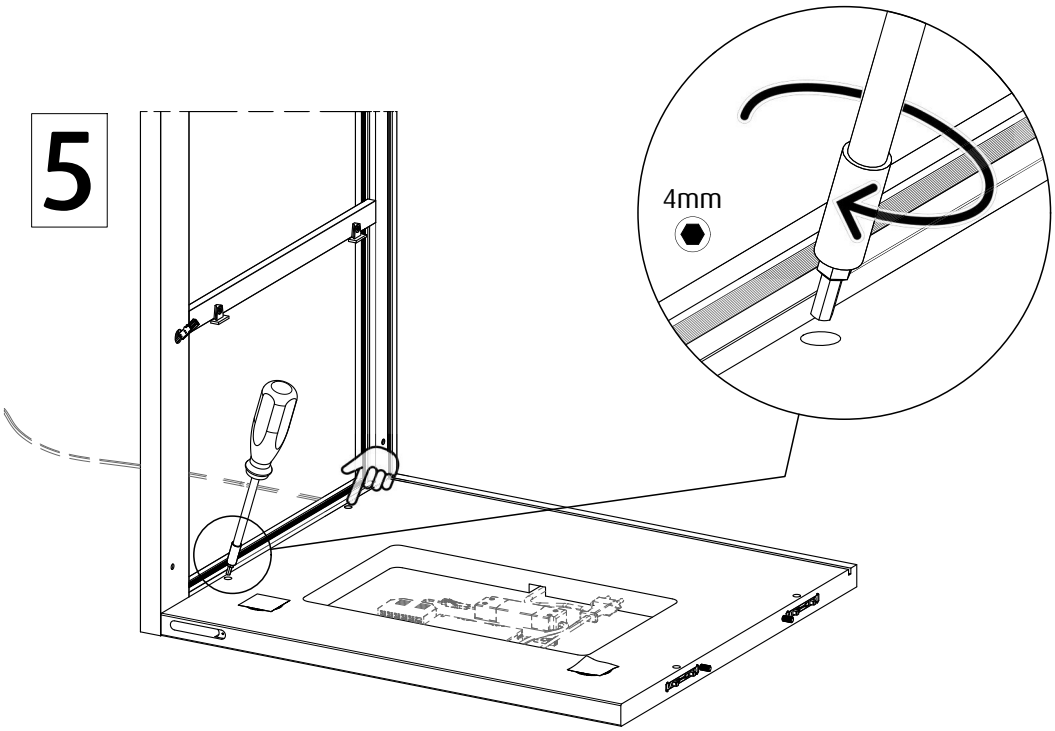
5
4mm

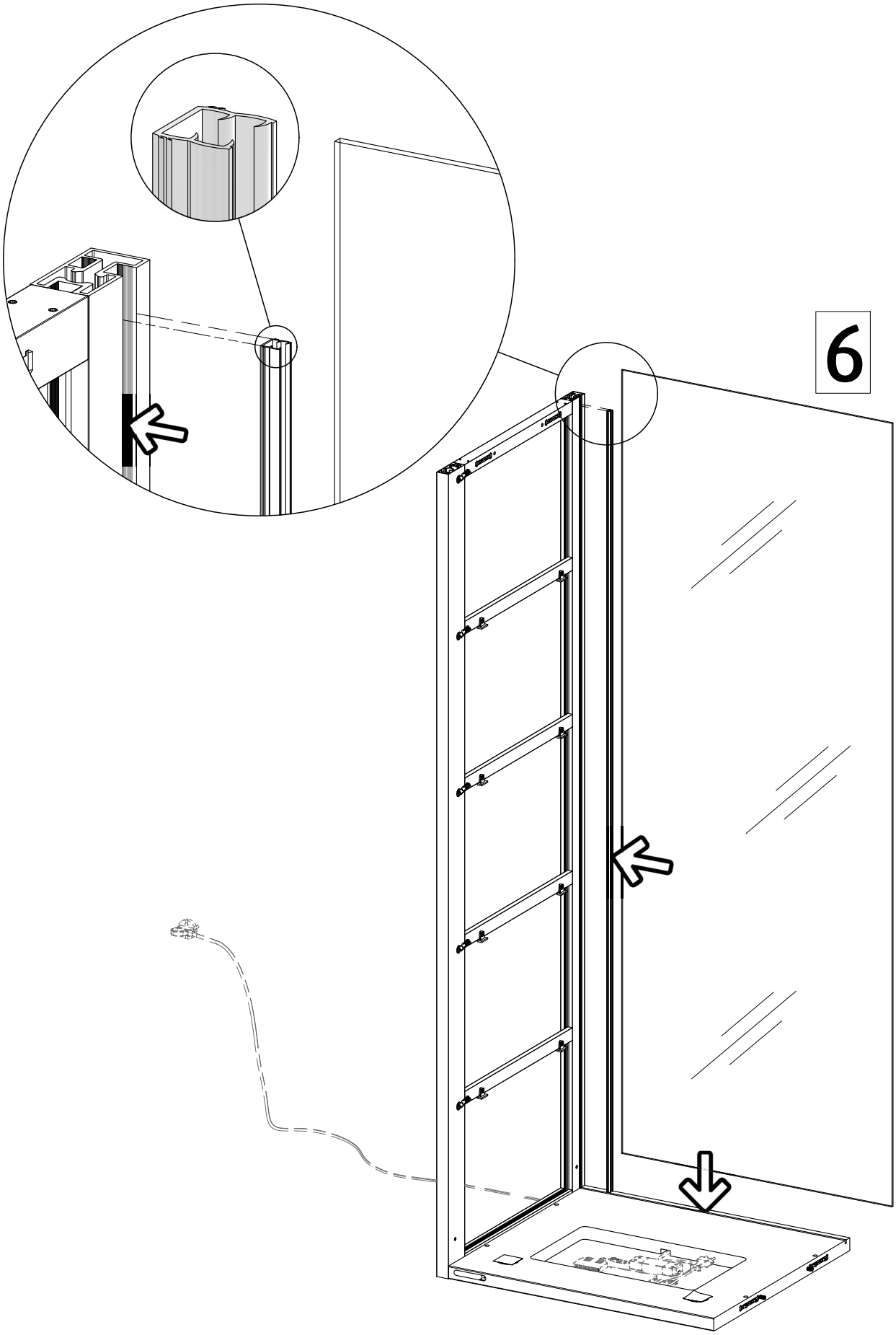
6

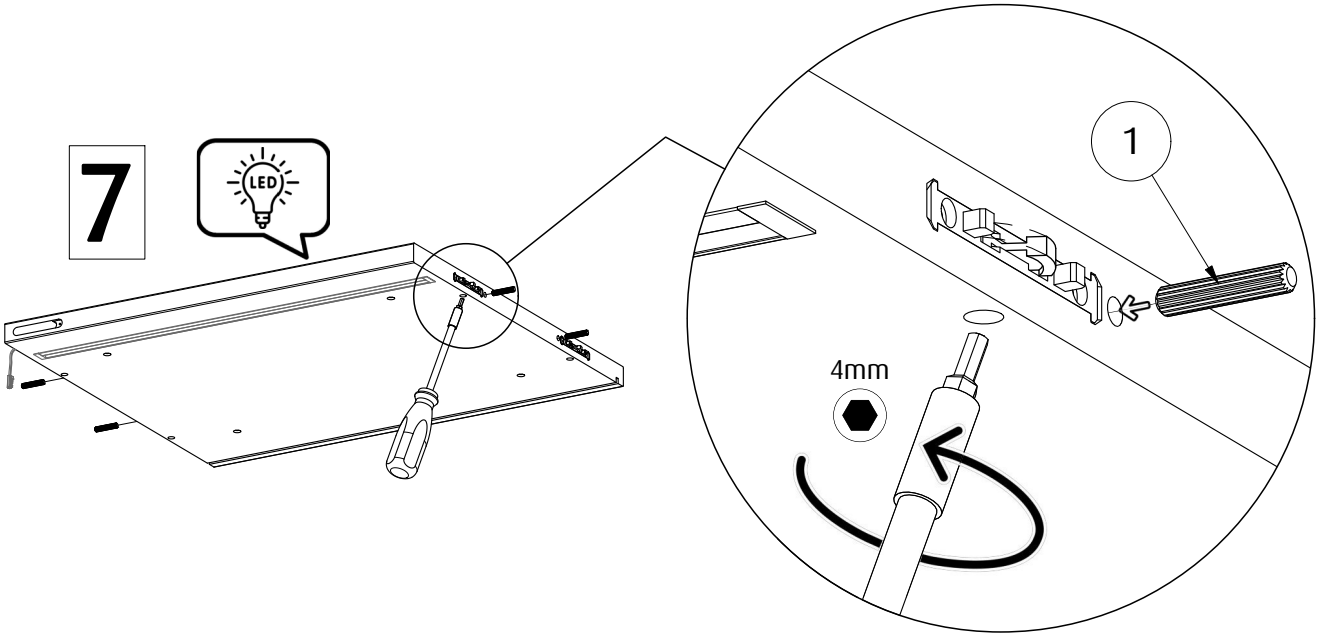

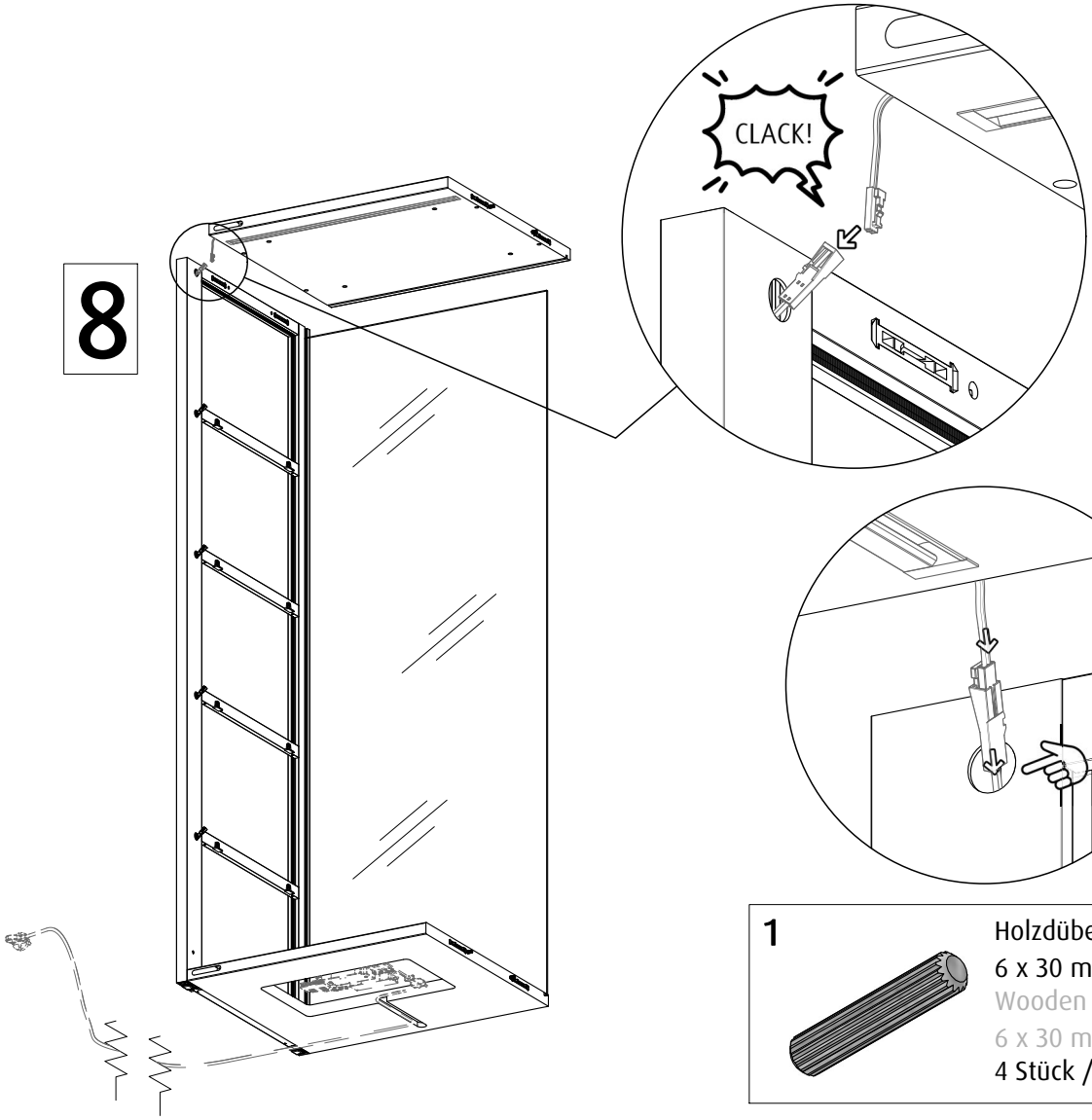

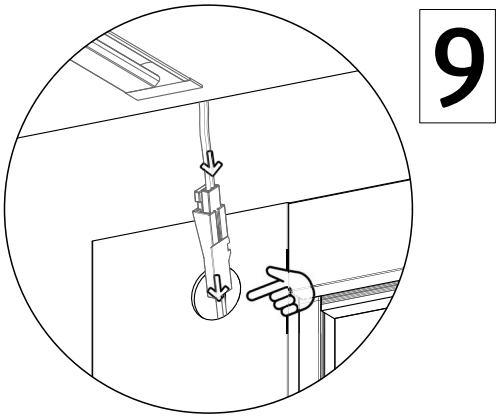

1

Holzdübel
6 x 30 mm
Wooden dowel
6 x 30 mm
4 Stück / pieces

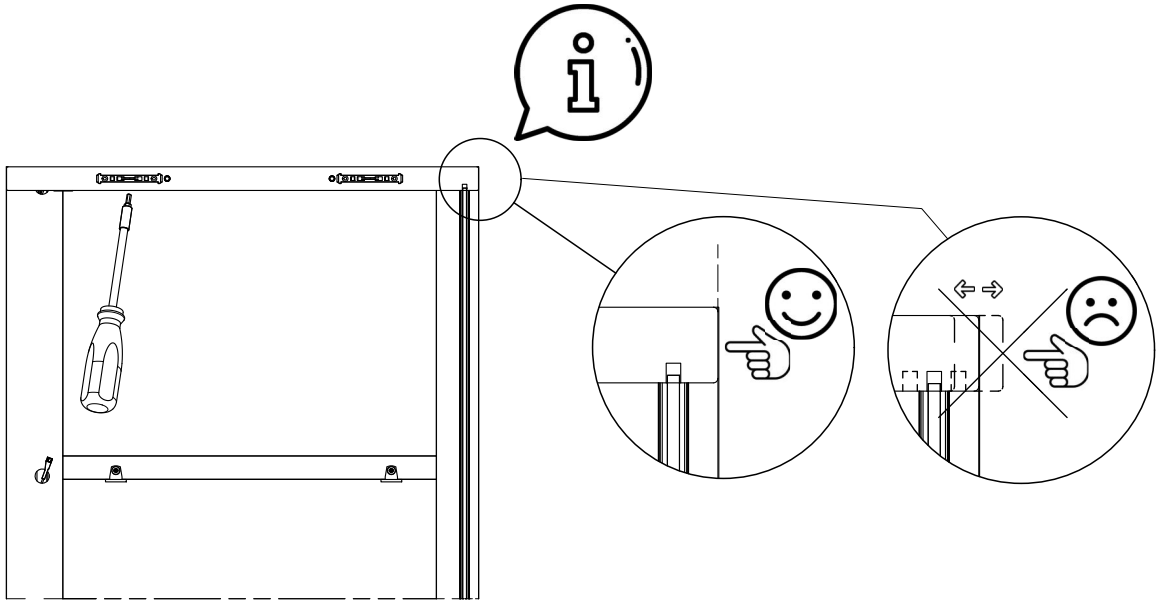

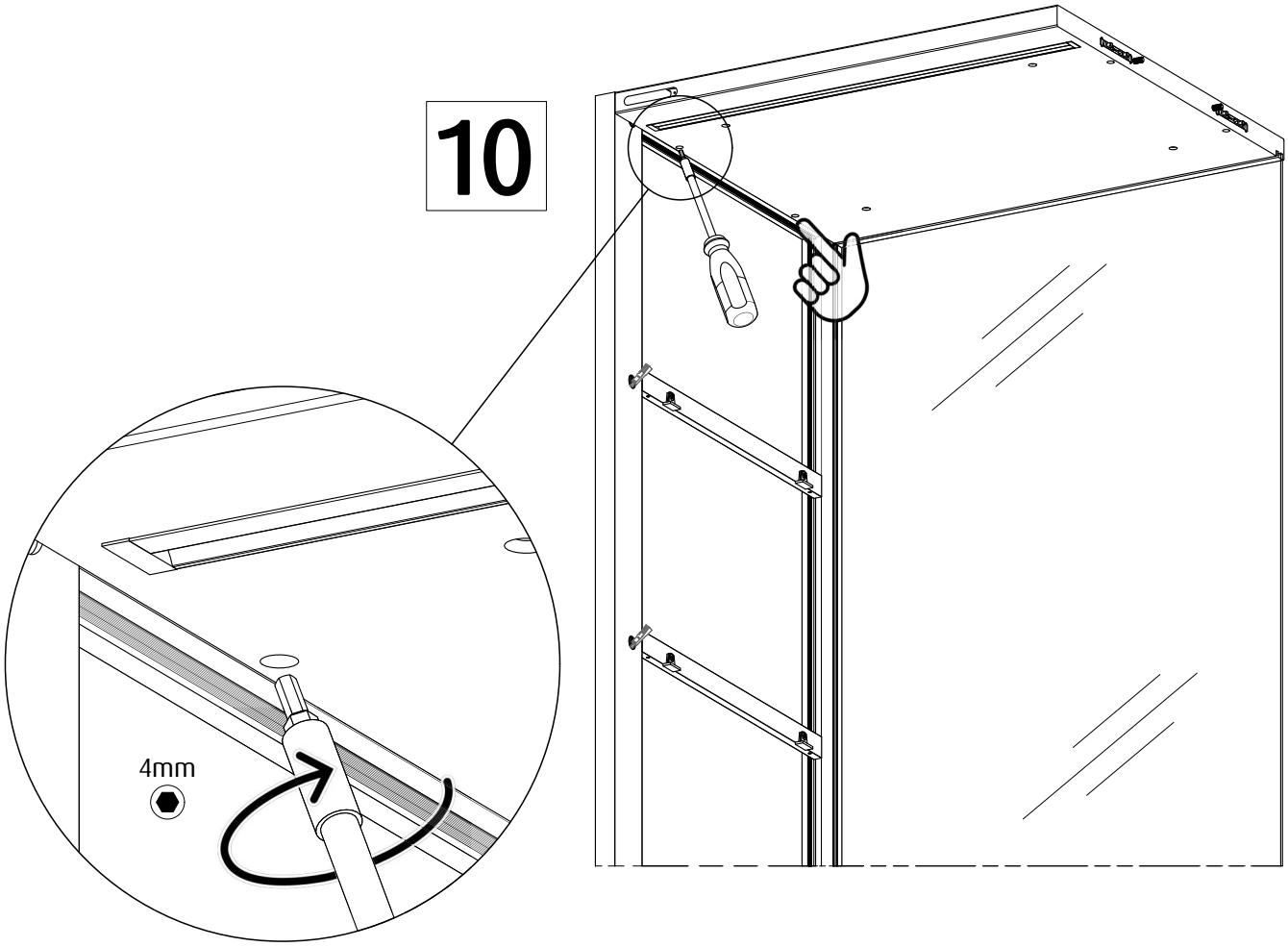
10
4mm

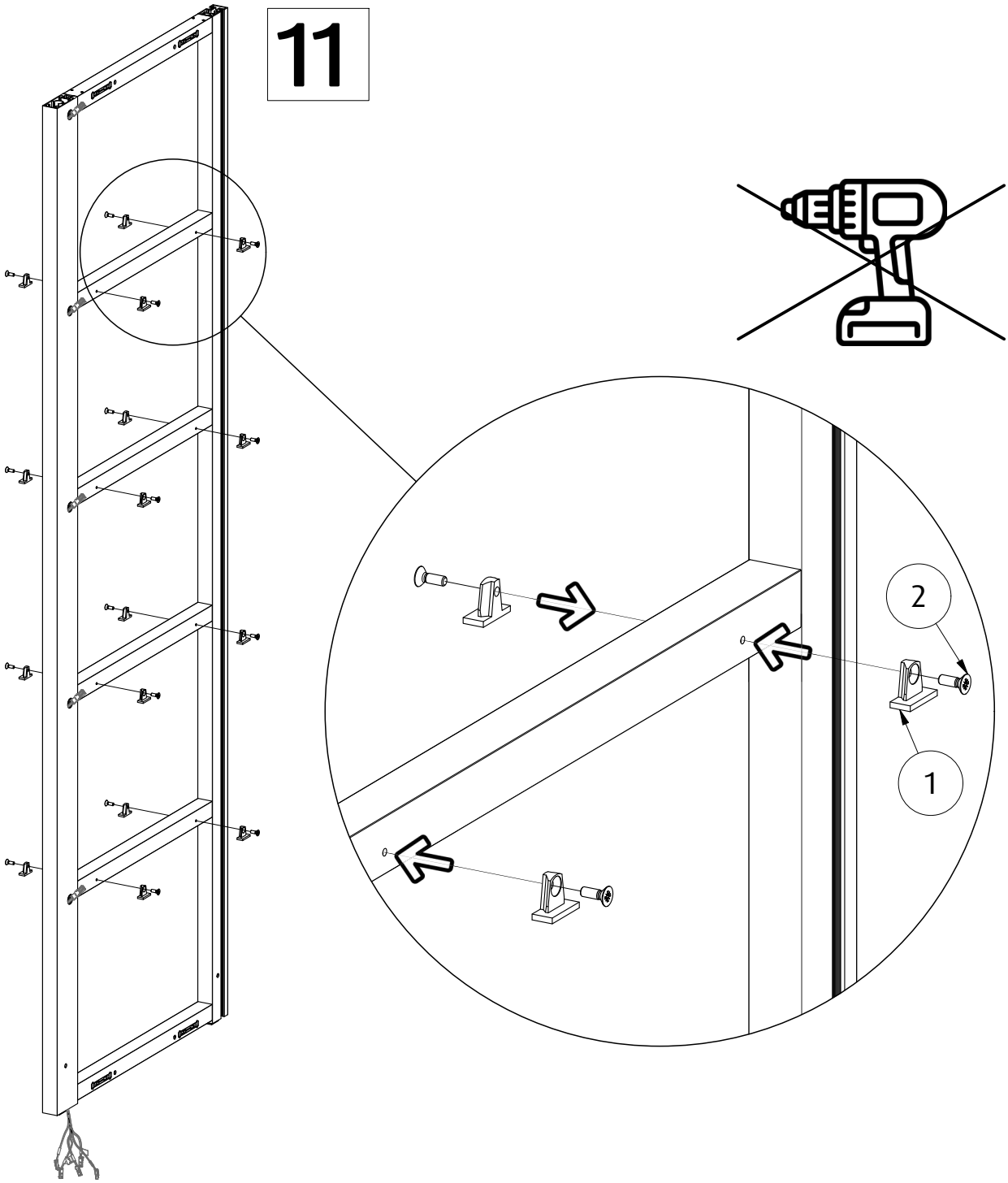

1	Bodenträger Shelf holder	2	Senkkopfschraube silberfarbig M4 x 8,7mm Countersunk screw silver-coloured, M4 x 8,7mm
Stückzahl variabel	Number of pieces may vary	Stückzahl variabel /	Number of pieces may vary

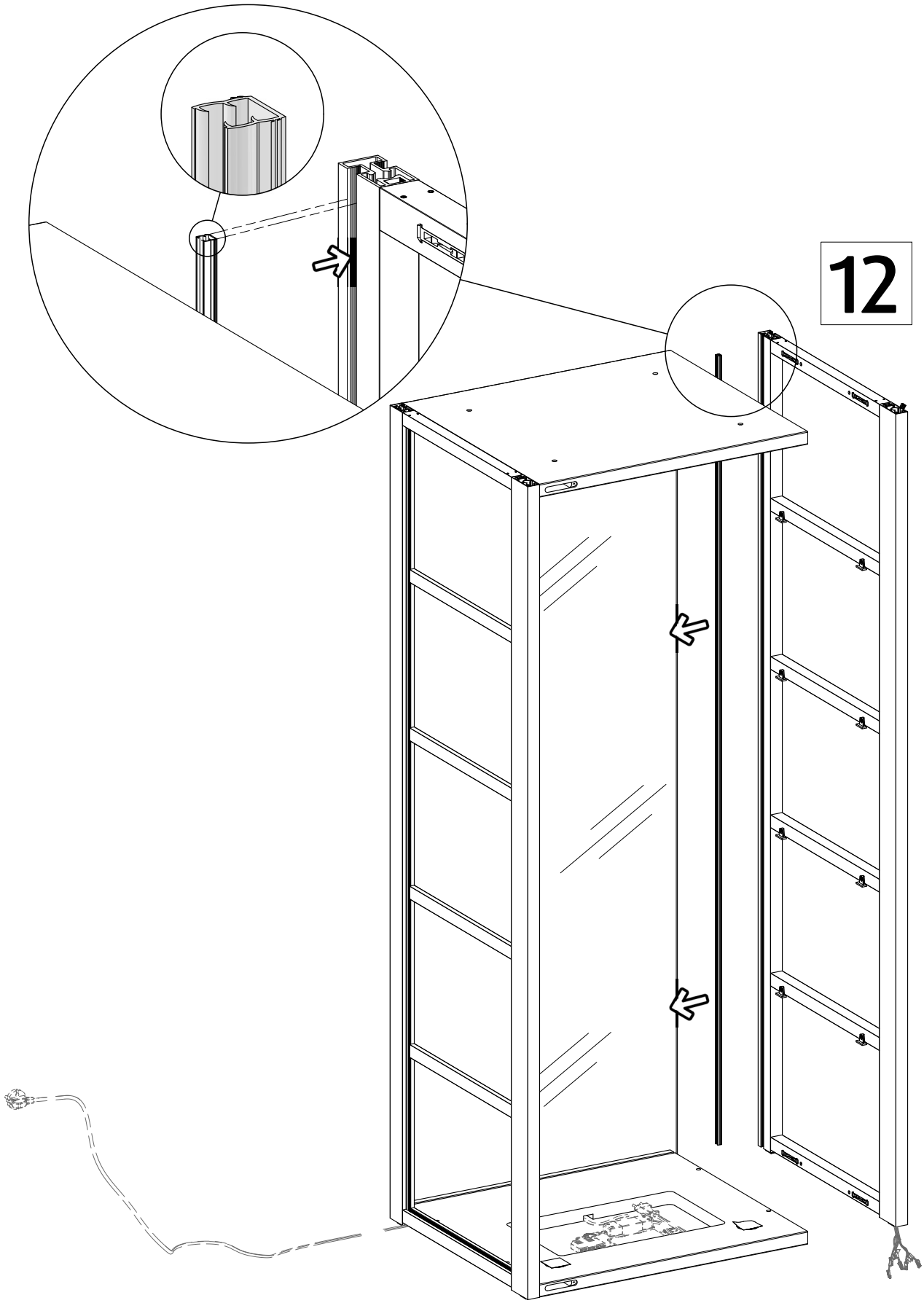
12

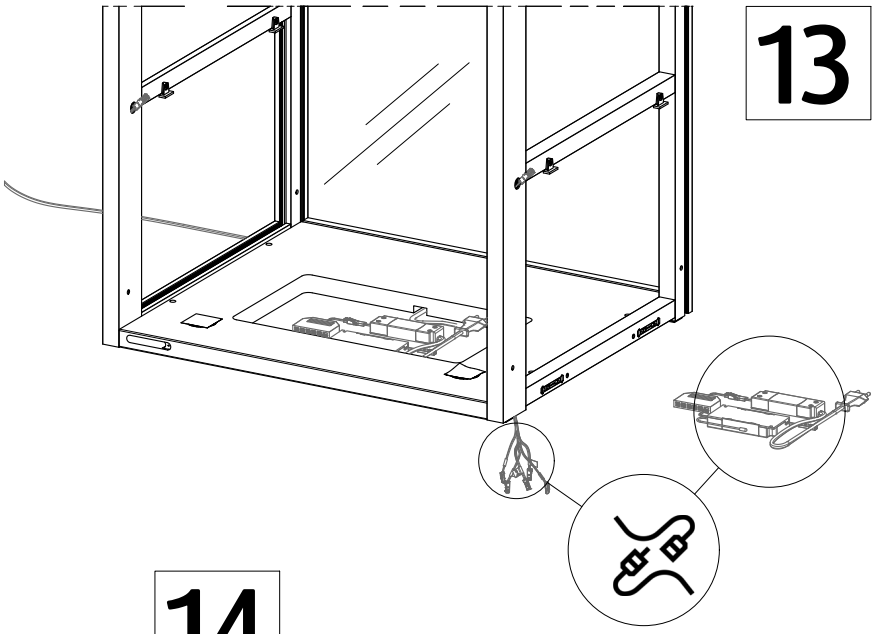

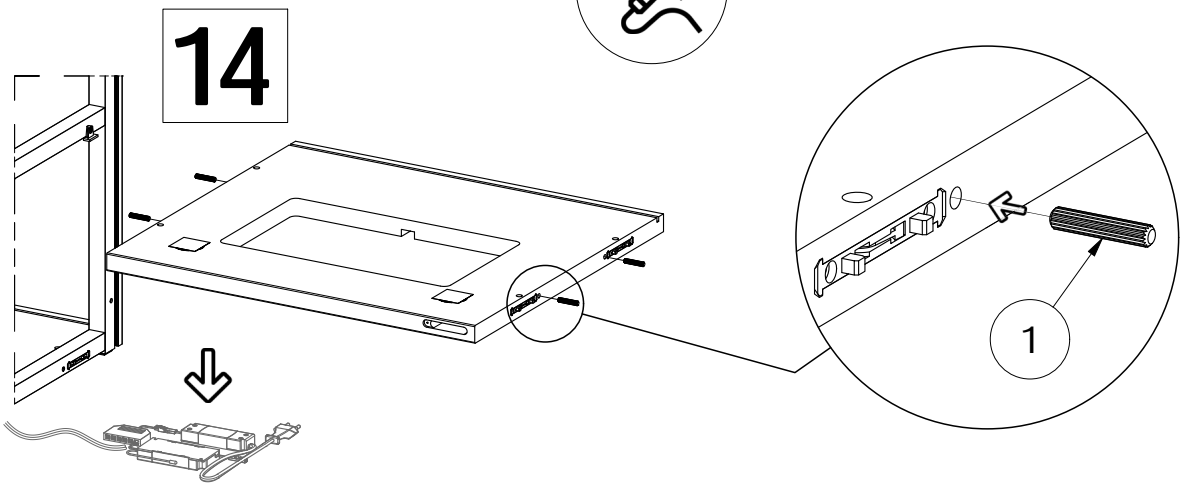

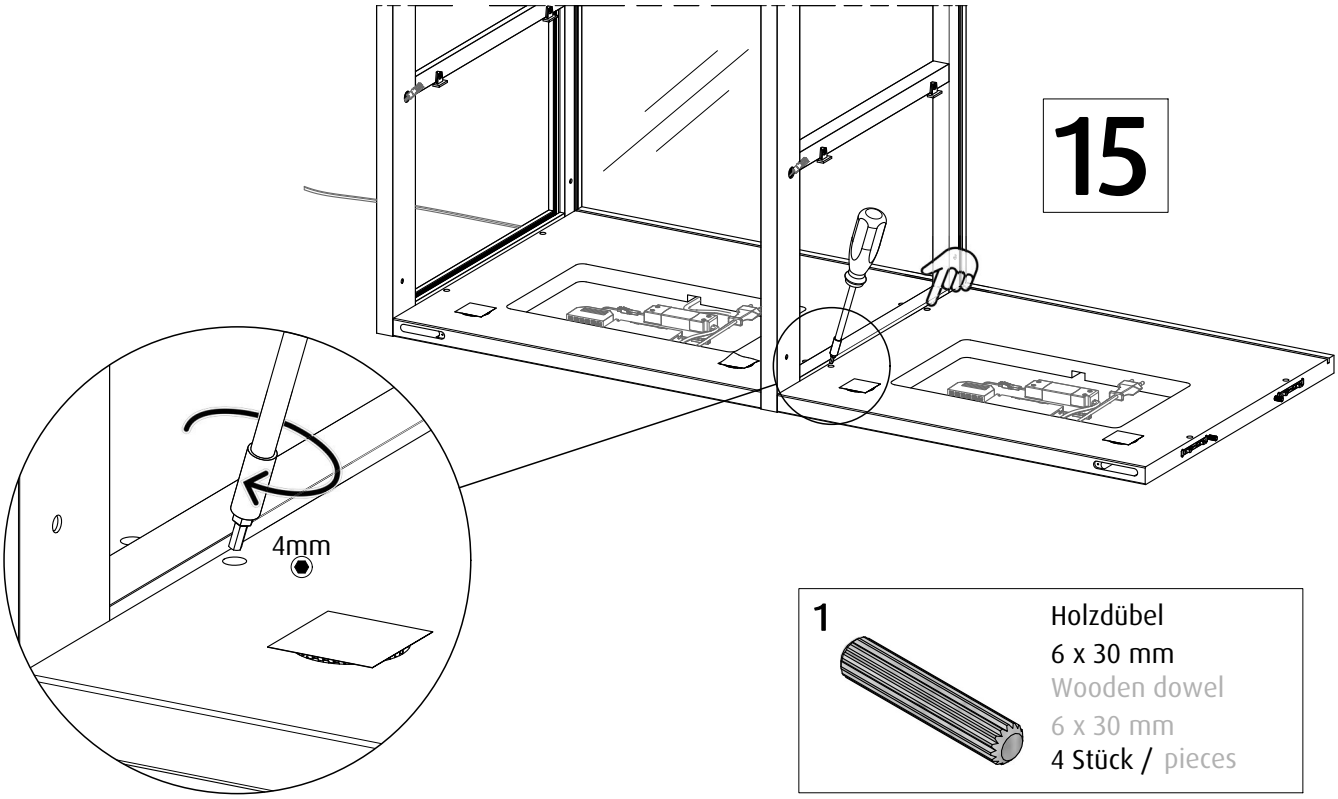

1

Holzdübel
6 x 30 mm
Wooden dowel
6 x 30 mm
4 Stück / pieces

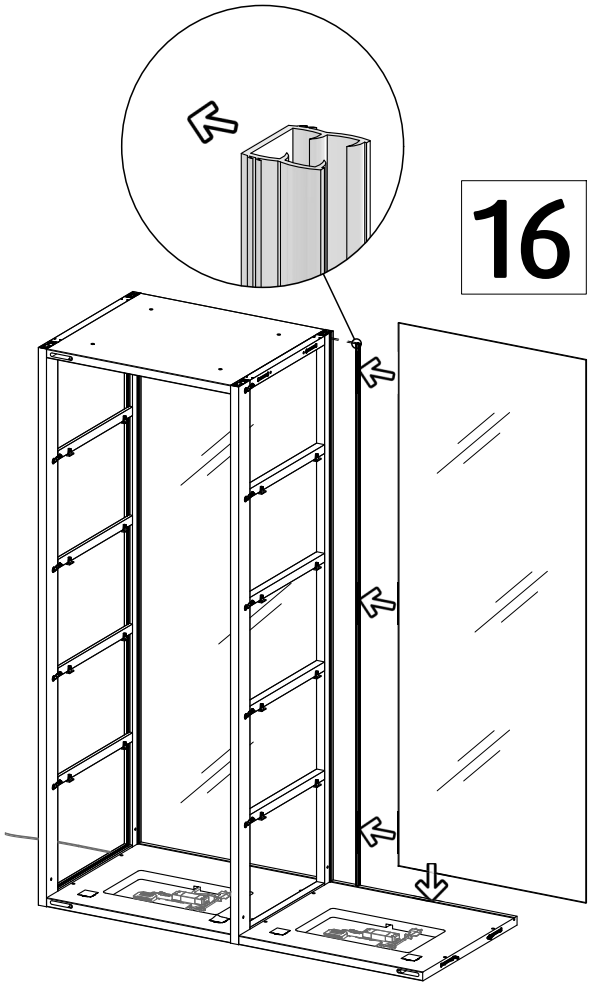
16

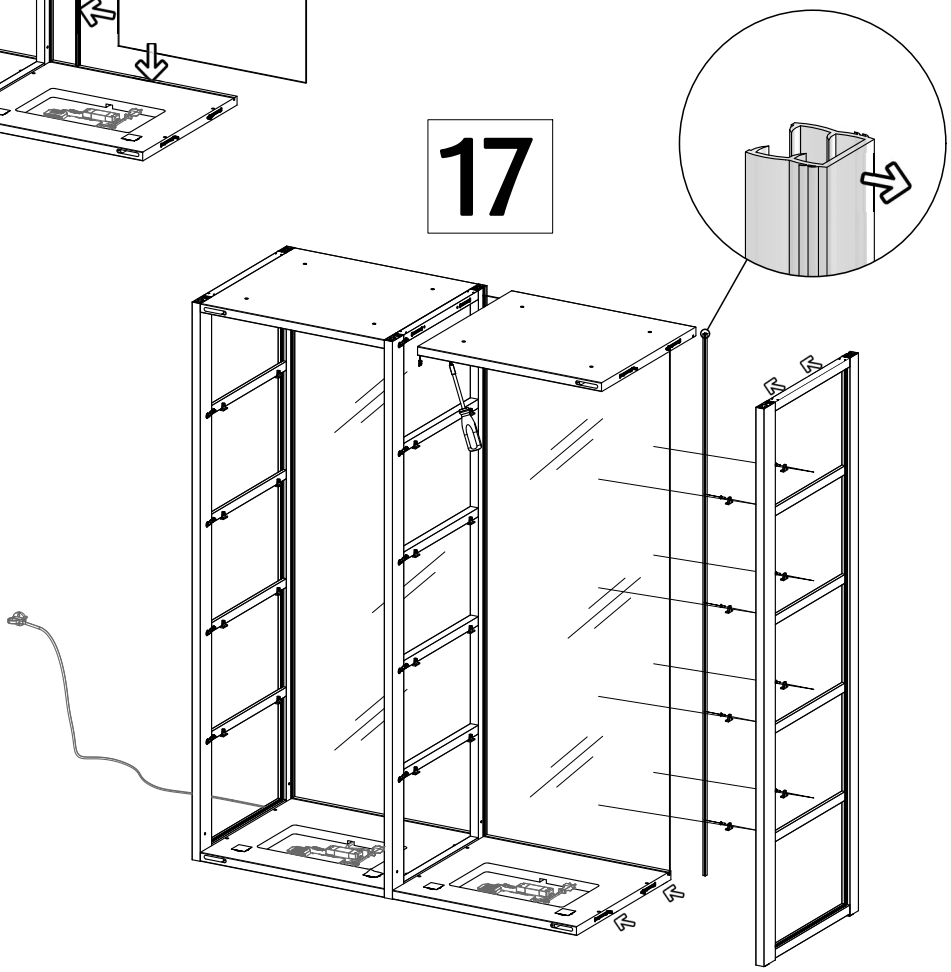
17

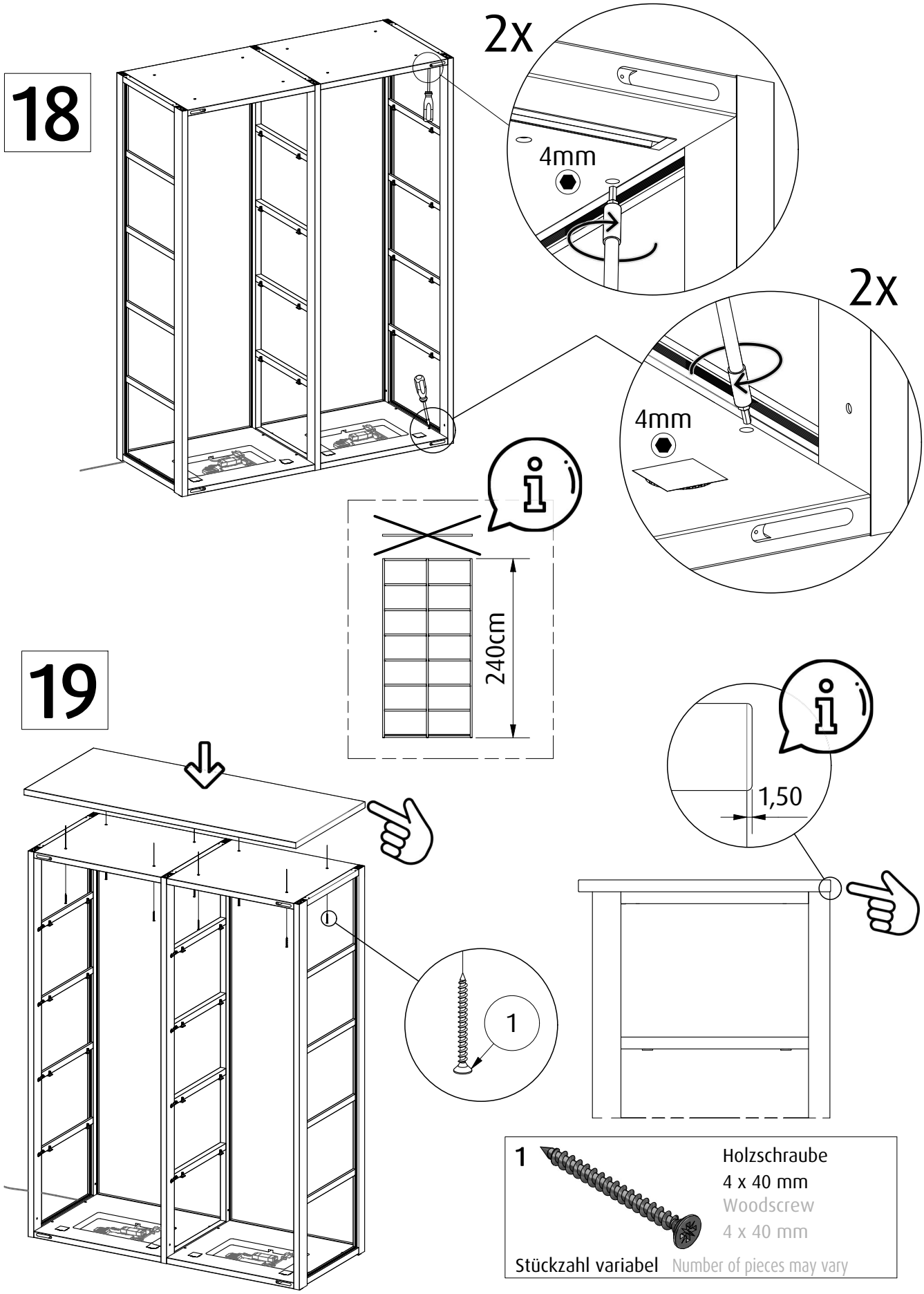
18
2x
4mm
2x
4mm
240cm
19
1,50
1
1
Holzschraube
4 x 40 mm
Woodscrew
4 x 40 mm
Stückzahl variabel
Number of pieces may vary

20

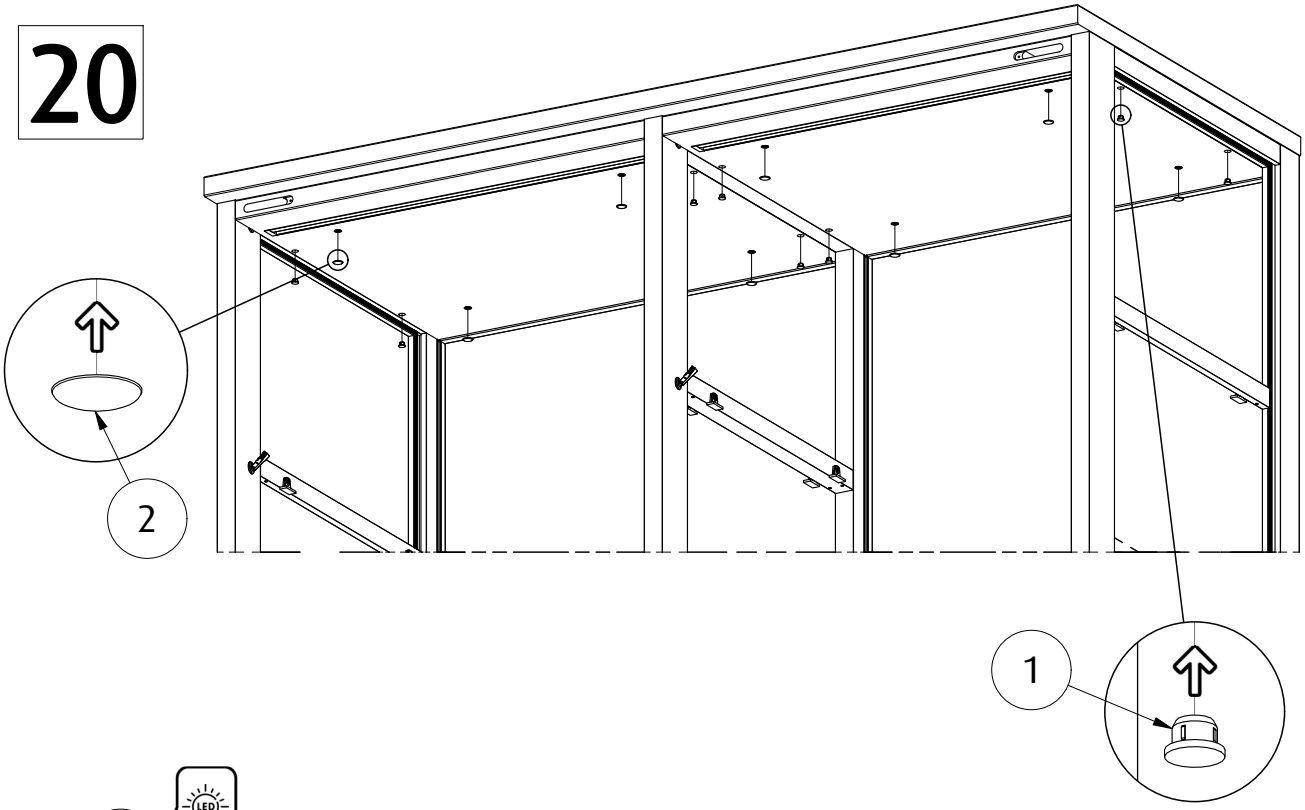

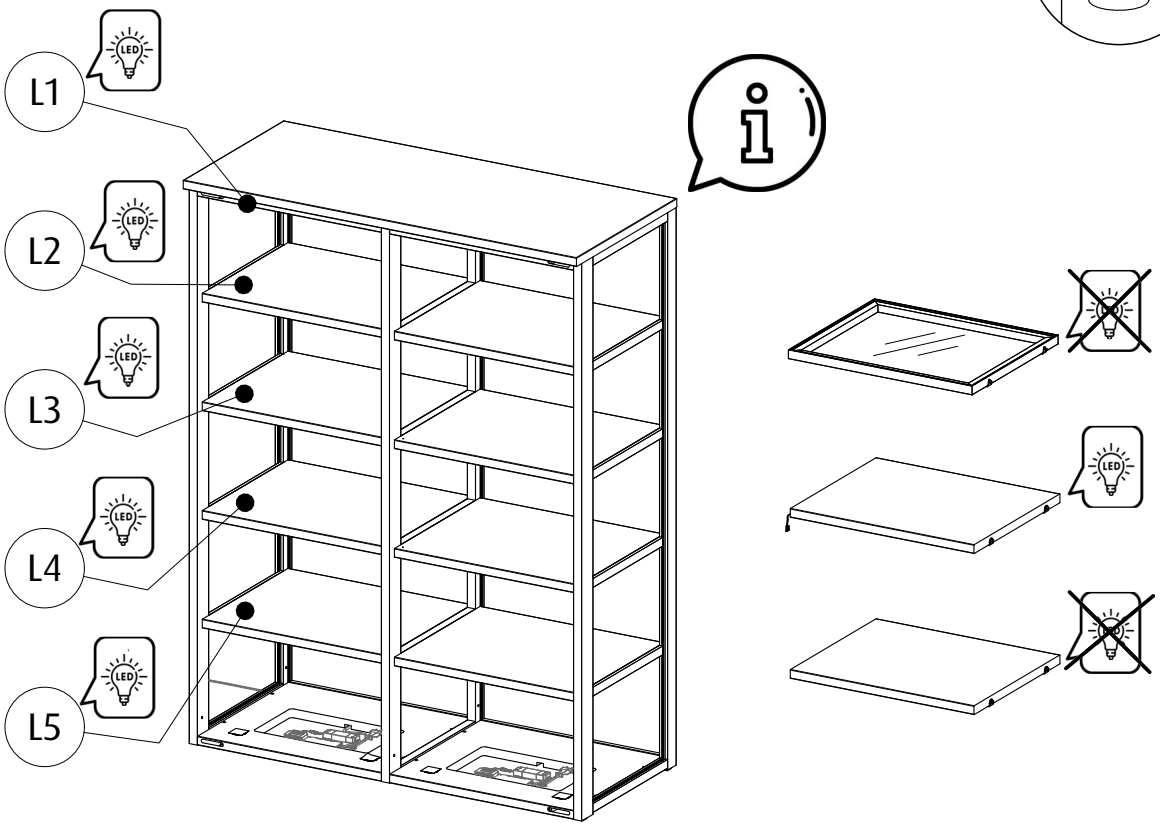

1	Abdeckkappe Cover Cap	2	Abdeckkappe Cover Cap

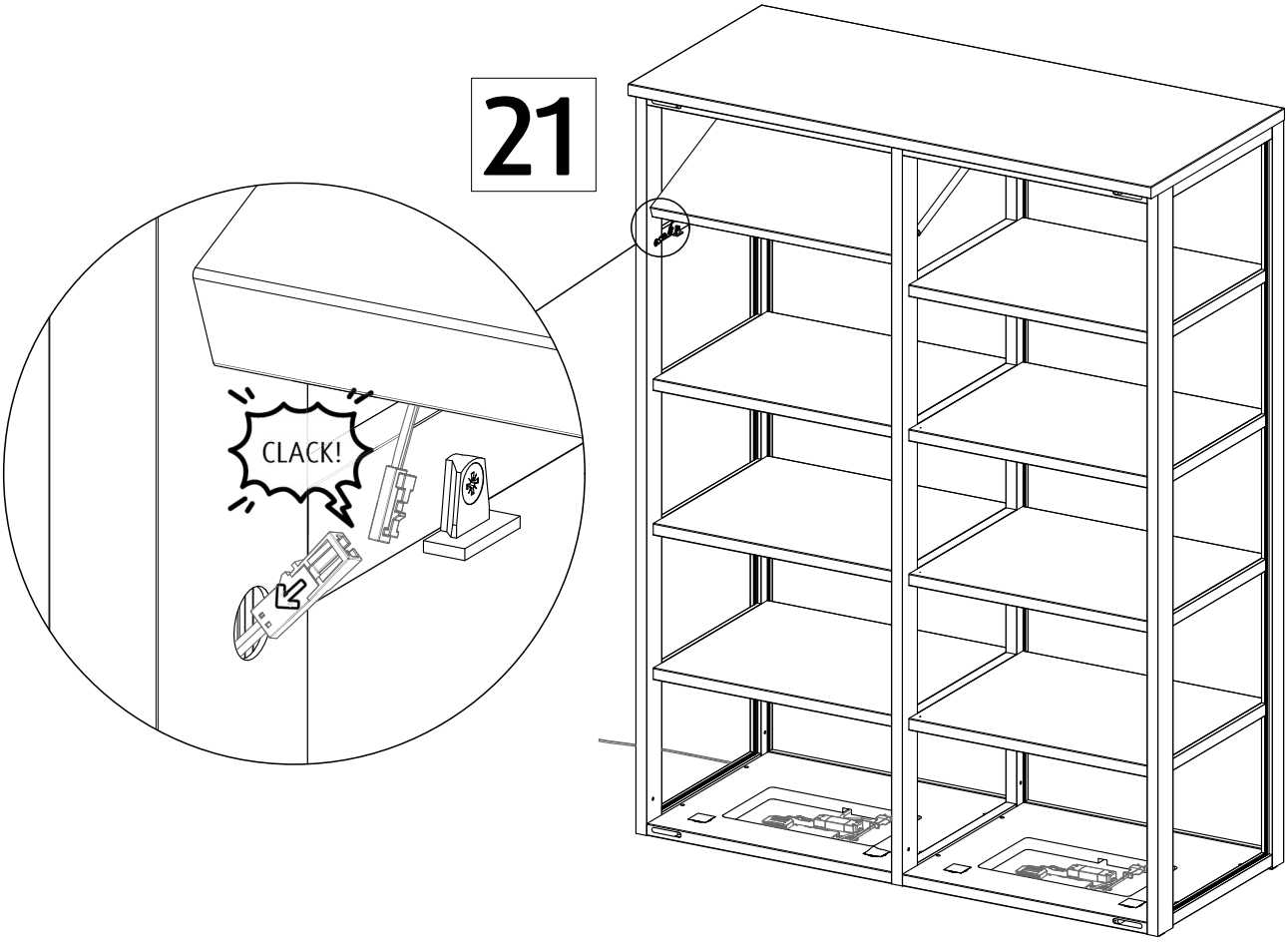
21
CLACK!

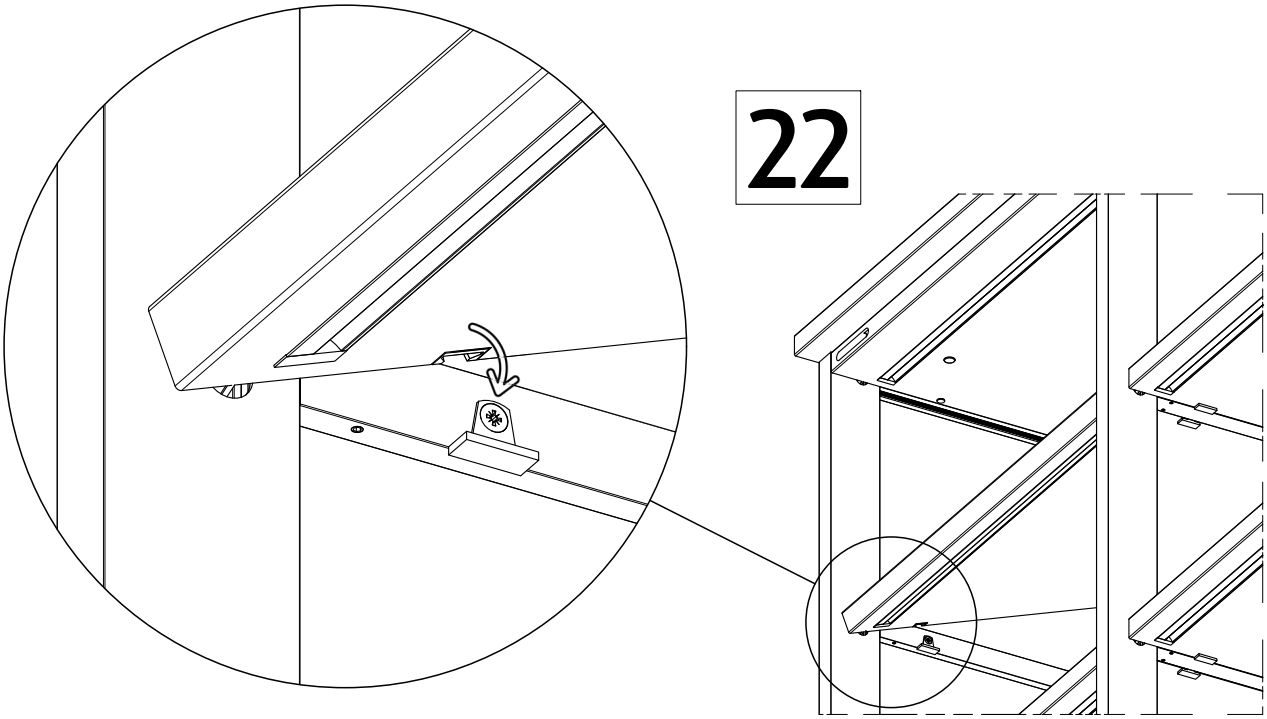
22

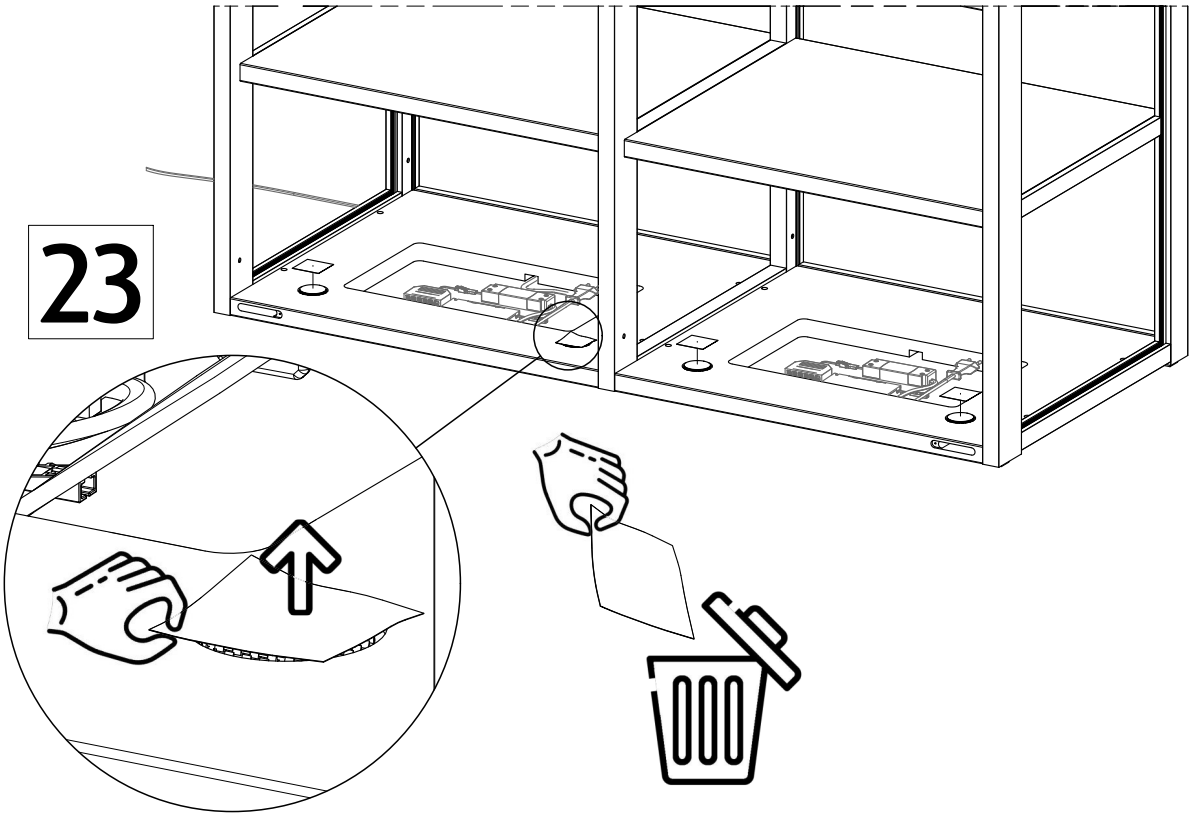
23

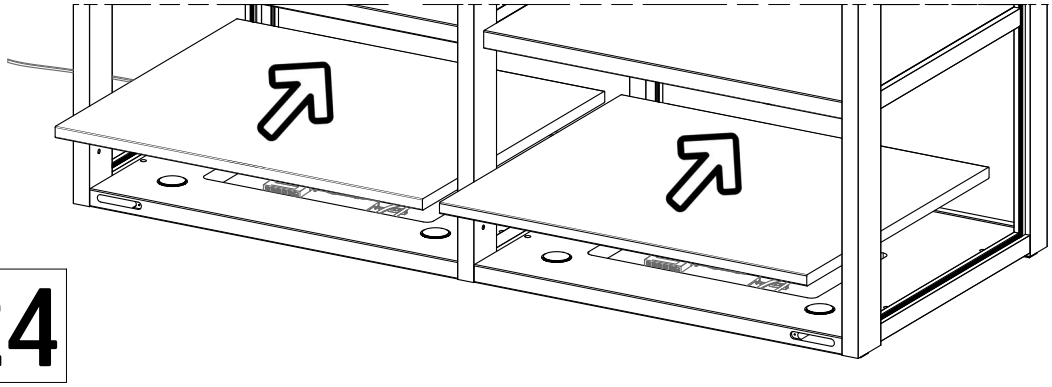
24

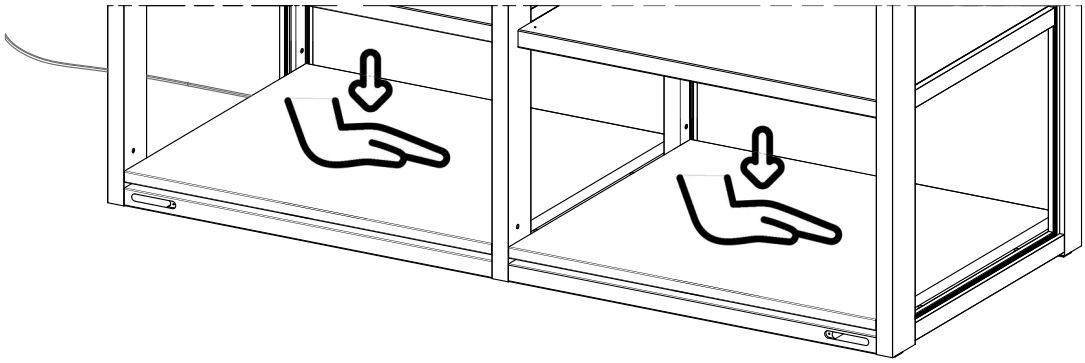

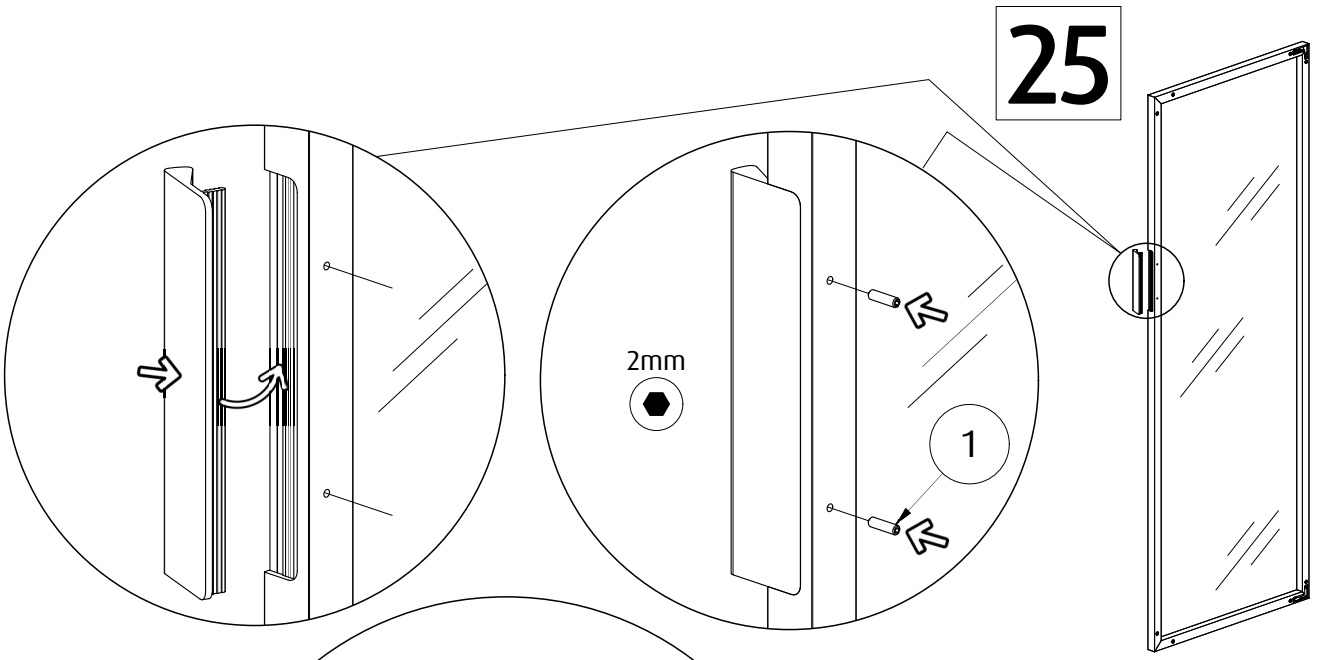

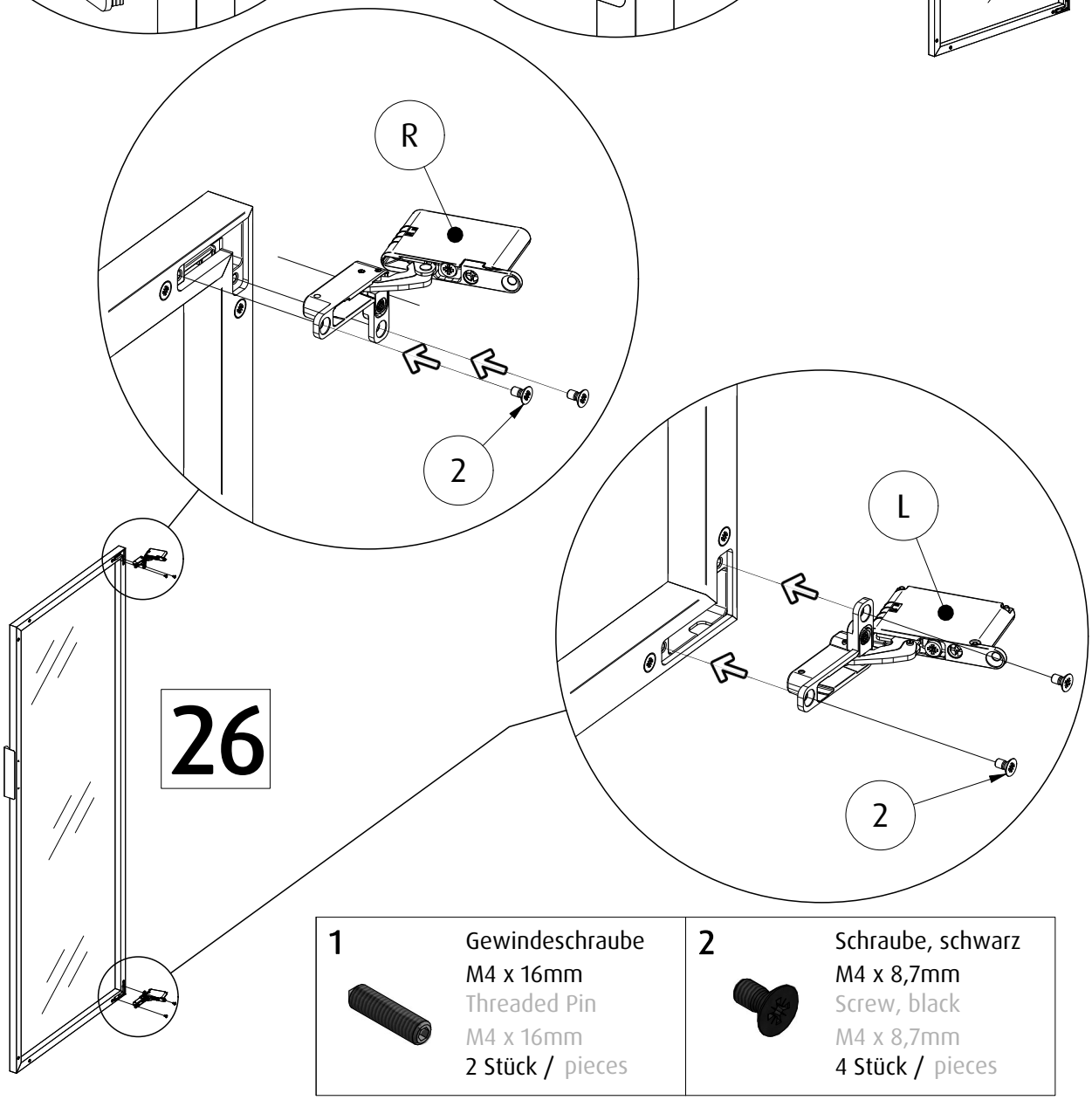

1	Gewindeschraube M4 x 16mm Threaded Pin M4 x 16mm 2 Stück / pieces	2	Schraube, schwarz M4 x 8,7mm Screw, black M4 x 8,7mm 4 Stück / pieces

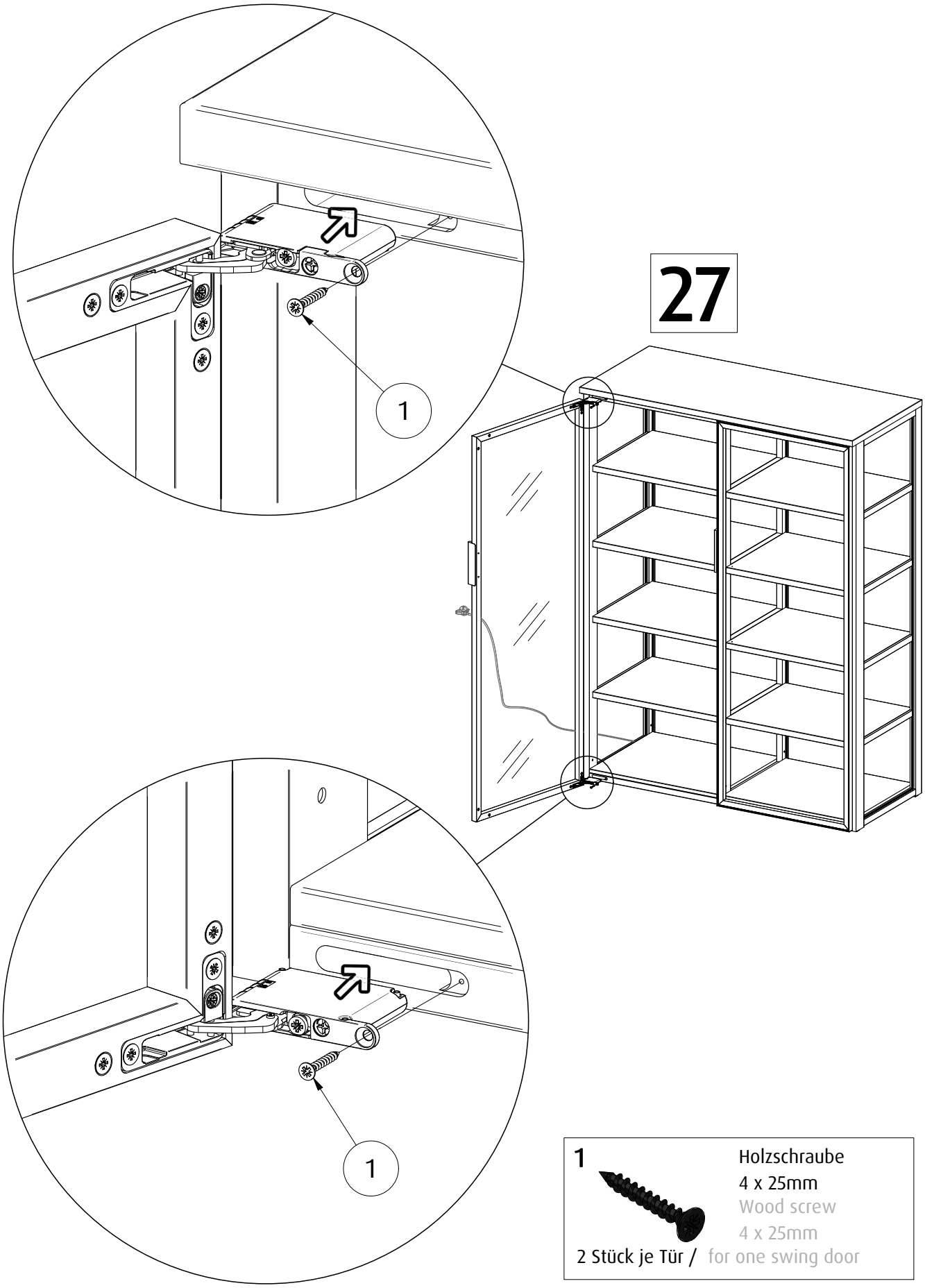

1 Holzschraube
4 x 25mm
Wood screw
4 x 25mm
2 Stück je Tür / for one swing door

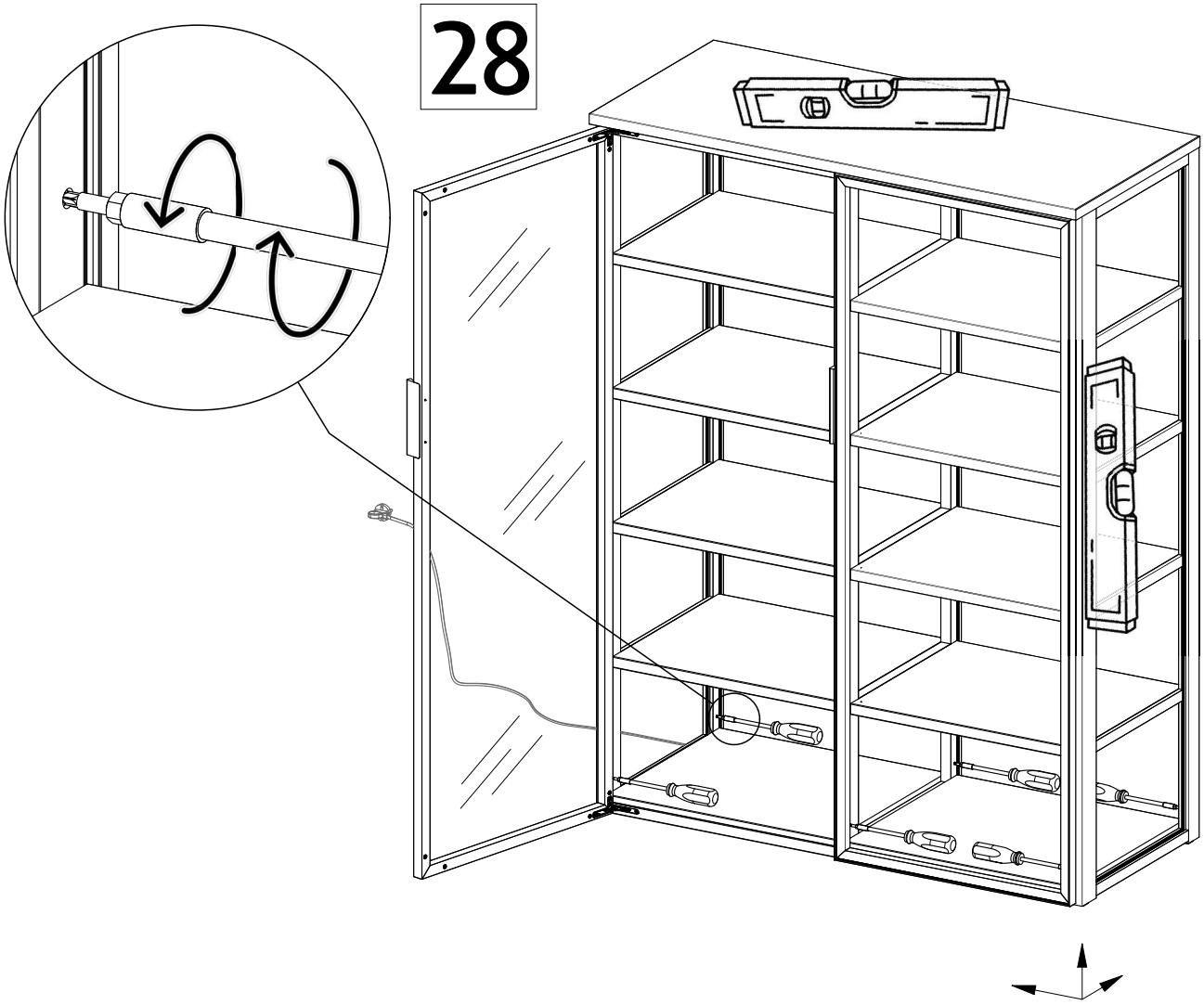
28

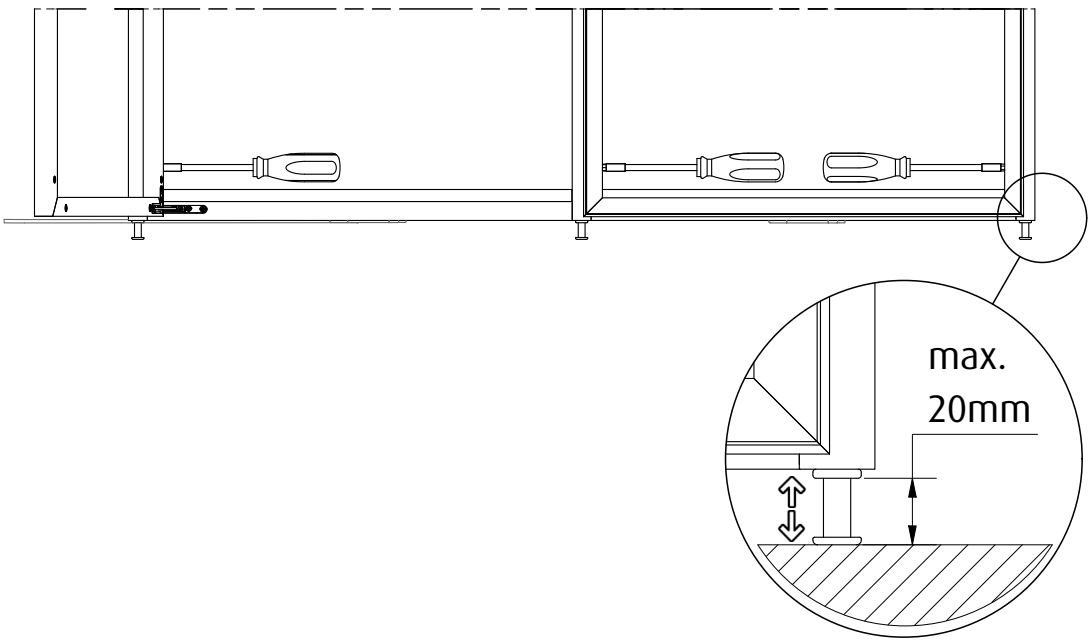
max.
20mm

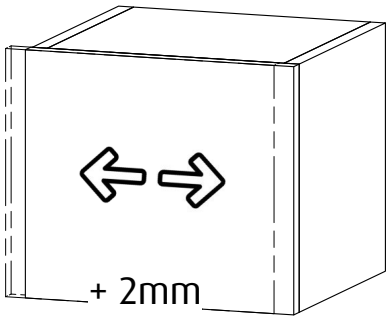
+ 2mm
- 2mm

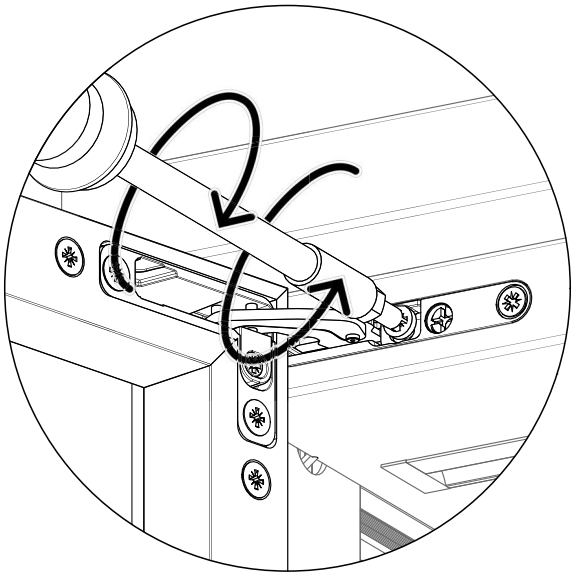

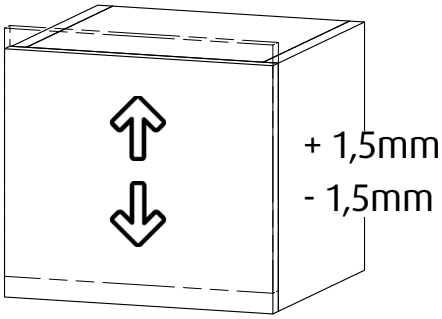
+ 1,5mm
- 1,5mm

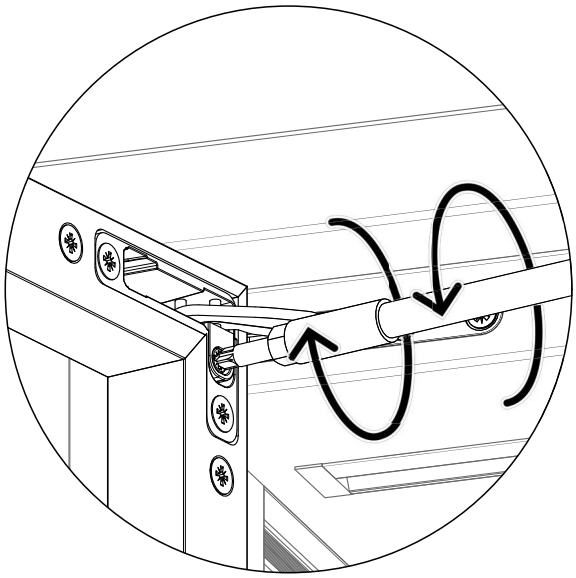

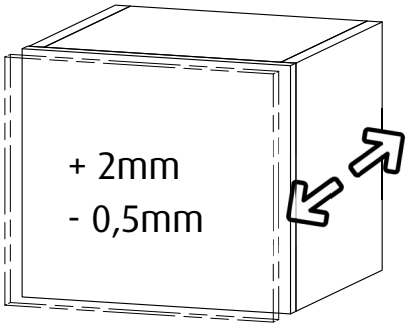
+ 2mm
- 0,5mm

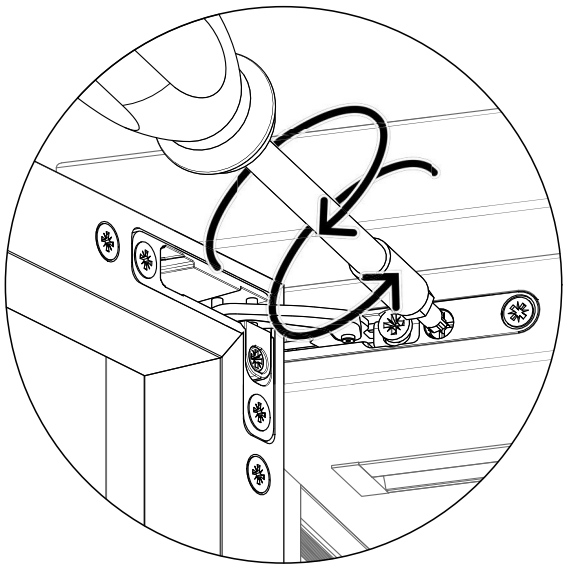

Alle Rechte bei AN Collection.
AN Collection behält sich technische Änderungen vor, insbesondere wenn sie dem Fortschritt dienen oder eine Verbesserung bedeuten. Irrtümer vorbehalten.

All rights reserved by AN Collection
AN Collection reserves the right to make technical changes, especially if they serve progress or represent an improvement. Subject to error.

AN Collection GmbH
Heidegrundweg 104 - 108
33689 Bielefeld / Germany
T. +49 (0) 5205 7502-14
F. +49 (0) 5205 7502-43

Stand 0.1 - 18.11.2022
Version 0.1 - 18.11.2022

mail@an-collection.com
www.an-collection.com